Paquete de Filtración
para Piscinas

SIBRAPE

QUALIS

SIBRAPE

La Nueva Familia de Paquetes de Filtración Sibrape ofrece versatilidad, comodidad, ahorro de tiempo y facilidad de instalación, todo a un precio accesible.

Los diferentes tamaños de los Filtros de Cartucho **QUALIS** se integran con las bombas **AERIS.** En estos nuevos paquetes de filtración en combinaciones perfectas de capacidad y rendimiento. Además se surten TOTALMENTE ENSAMBLADOS, ahorrando tiempo, errores, etc.

¡Se sorprenderá de la versatilidad y el poco mantenimiento que requieren!

Características y Ventajas de Filtros Qualis

- **Cuerpo en ABS**
  Ligero, alta resistencia química
- **Componentes de PVC**
  Excelente resistencia química
- **Base y Anillo de Polipropileno con fibra de vidrio**
  Alta resistencia y duración
- **Fibras microscópicas tejidas de poliéster como medio filtrante**
  Alta capacidad filtrante y duración
- **Tornillería en Acero Inoxidable**
  Estético, durable y anticorrosivo
- **Anillo de Cierre y O-Ring**
  Cierre positivo. No requiere apretar
- **Descarga de 1½”**
  Con rosca externa para tuerca unión (Incluída).
- **Manómetro**
  Indica la presión del sistema y ayuda aa determinar cuando se requiere limpieza
- **Candado**
  Previene el sobre-apriete y la apertura indeseada del filtro
- **Puerto de Entrada de 1½”**
  Con rosca externa para tuerca unión (Incluída).
  Tamaño adecuado para instalaciones de hasta 120 GPM.
- **Tapón de Vaciado**
  Ayuda a preparar su filtro para largos períodos sin uso o el invierno.
- **Tapón de Purga**
  Permite la eliminación de aire al instalar

Hidroshop.mx

Paquete de Filtración
para Piscinas

SIBRAPE

QUALIS

Especificaciones

- **Presión Máxima:**
  3.5 kg/cms (50 psi)
- **Temperatura Máxima:**
  49°C (120°F)

Opciones de cartucho

- **50, 75 y 100 Ft² de área de filtrado**

Dimensiones

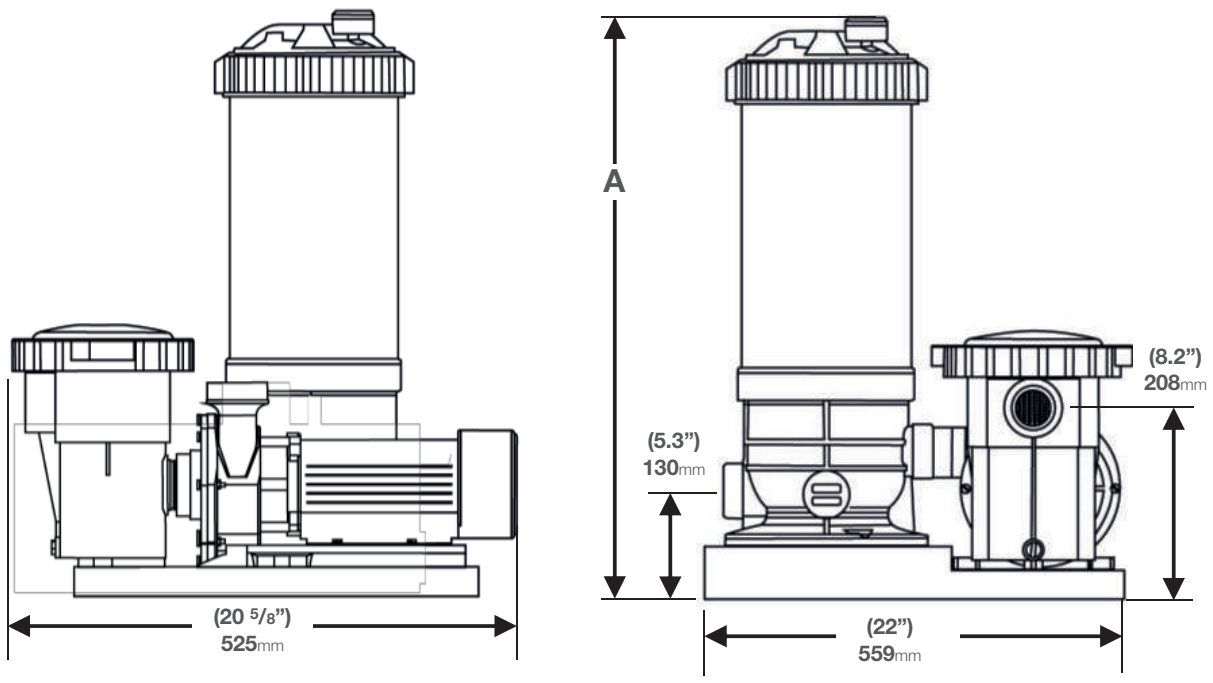

Especificaciones

Modelo	Área de Filtrado	Bomba AERIS	Altura (mm)
110791	35 Ft²	½ HP	699 (27.5")
110792	50 Ft²	¾ HP	768 (30.3")
110793	75 Ft²	1 HP	869 (34.2")
110794	100 Ft²	1 ½ HP	1,060 (41.7")

Nota: para curvas, listado de partes y otra información de las bombas AERIS, favor de consultar la ficha técnica correspondiente.

Hidroshop.mx